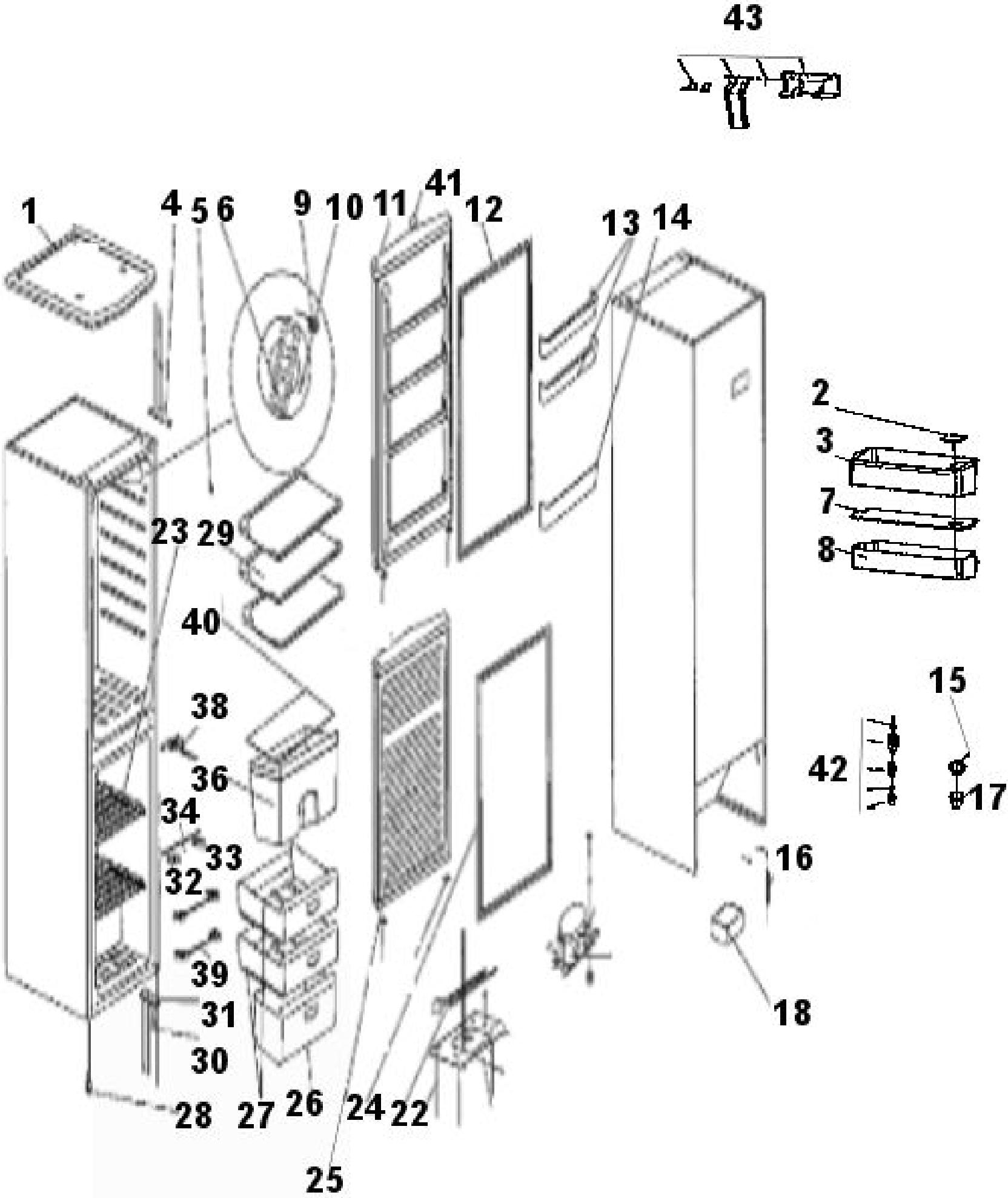
43
1
4
5
6
9
10
11
41
12
13
14
2
3
7
8
23
29
40
38
36
34
33
32
39
31
30
28
27
26
24
22
25
15
42
17
16
18